Artikel-Nr. / *Article No.*	Beschreibung / *Description*	Farbe / *Colour*
75729	TRA USB 20W 2 Port 1xC PD/ 1xA QC GaN slim sw	schwarz / *black*
75730	TRA USB 20W 2 Port 1xC PD/ 1xA QC GaN slim ws	weiß / *white*

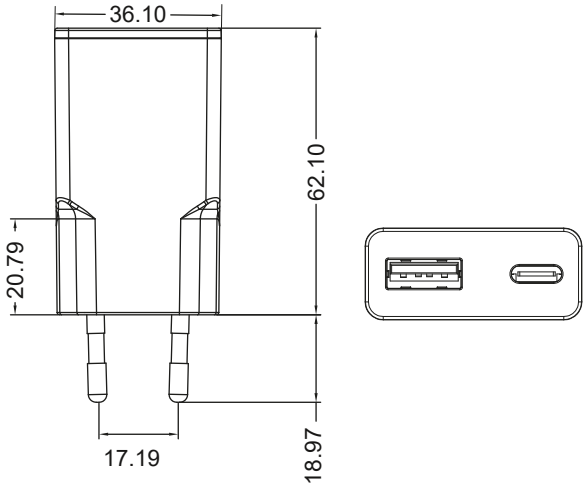

USB-C™ PD GaN Dual-Schnellladegerät Slim (20 W)

- Mit 20 W Leistung ist der USB-Adapter speziell auf kleine Geräte wie Smartphones, Bluetooth-Kopfhörer, Tablets oder Powerbanks zugeschnitten
- Halbleiter mit GaN-Technologie ermöglichen schnelleres und effizienteres Laden
- Das USB-Ladegerät mit Power Delivery passt die Ausgabeleistung sicher und dynamisch an das angeschlossene Gerät an
- Dank zwei USB-Ports reicht ein Steckdosenadapter
- Die Schutzelektronik sichert angeschlossene Geräte gegen Überstrom, Überladung und Überhitzung

Anschlüsse:	Euro-Stecker (Typ C, CEE 7/16) USB-C™ PD (Power Delivery)-Buchse USB-A QC (Quick Charge)-Buchse
Eingang:	100-240 V ∼, 50/60 Hz, 0,6 A
Ausgang PD:	5,0 V ⎓, 3,0 A, max. 15,0 W oder 9,0 V ⎓, 2,2 A, max. 20,0 W oder 12,0 V ⎓, 1,7 A, max. 20,0 W PPS: 3,3-5,9 V ⎓, 3,0 A, 17,7 W, 3,3-11,0 V ⎓, 1,8 A, 19,8 W
Ausgang QC:	5,0 V ⎓, 3,0 A, 15,0 W oder 9,0 V ⎓, 2,0 A, 18,0 W max. oder 12,0 V ⎓, 1,5 A, 18,0 W max.
Ausgang PD+QC:	5,0 V ⎓, 3,0 A, 15,0 W max.
Durchschnittlicher Wirkungsgrad:	82,9 %
Wirkungsgrad bei geringer Last (10 %):	79,1 %
Leistungsaufnahme im Leerlauf:	0,07 W
Schutzart:	IP20
Schutzklasse:	II ⧈
Abmessungen:	81,0 x 36,1 x 15,3 mm
Gewicht:	ca. 40 g

USB-C™ PD GaN Dual Fast Charger Slim (20 W)

- *With 20 W of power, the USB adapter is specially designed for small devices such as smartphones, Bluetooth headphones, tablets or power banks*
- *Semiconductors with GaN technology enable faster and more efficient charging*
- *The USB charger with Power Delivery safely and dynamically adjusts the output power to the connected device*
- *Thanks to two USB ports, a single socket adapter is all you need*
- *The electronic protection system safeguards connected devices against overcurrent, overcharging and overheating*

Connections:	*Euro plug (Type C, CEE 7/16)* *USB-C™ PD (Power Delivery) socket* *USB-A QC (Quick Charge) socket*
Input:	*100-240 V ∼, 50/60 Hz, 0.6 A*
Output PD:	*5.0 V ⎓, 3.0 A, 15.0 W max. or* *9.0 V ⎓, 2.2 A, 20.0 W max. or* *12.0 V ⎓, 1.7 A, 20.0 W max.* *PPS: 3.3-5.9 V ⎓, 3.0 A, 17.7 W,* *3.3-11.0 V ⎓, 1.8 A, 19.8 W*
Output QC:	*5.0 V ⎓, 3.0 A, 15.0 W max. or* *9.0 V ⎓, 2.0 A, 18.0 W max. or* *12.0 V ⎓, 1.5 A, 18.0 W max.*
Output PD+QC:	*5.0 V ⎓, 3.0 A, 15.0 W max.*
Average active efficiency:	*82.9 %*
Efficiency at low load (10 %):	*79.1 %*
No-load power consumption:	*0.07 W*
Protection level:	*IP20*
Protection class:	*II ⧈*
Dimensions:	*81.0 x 36.1 x 15.3 mm*
Weight:	*approx. 40 g*

Änderungen			Datum	Name
Datum	Name	gez.:	30.01.2025	fw
		gepr.:	30.01.2025	fw
		Norm:		
		Änderungen vorbehalten / *Subject to change*		

Bezeichnung
TRA USB 20W 2 Port 1xC PD/ 1xA QC GaN slim XX

Zeichnungs-Nr.:
75729, 75730

Blatt **1** von **1**